

01 PLANTA BAIXA
esc: 1:10

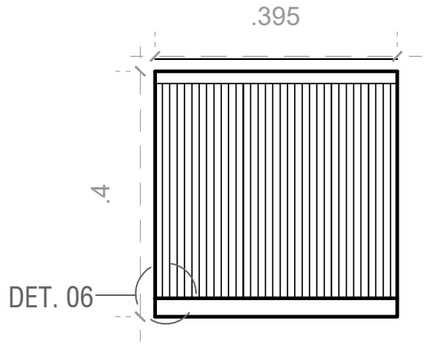

02 VISTA FRONTAL
esc: 1:5

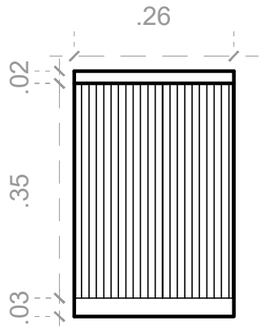

03 VISTA LATERAL
esc: 1:5

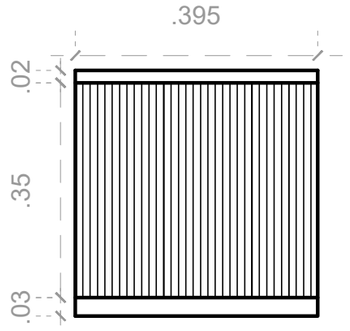

04 VISTA TRASEIRA
esc: 1:5

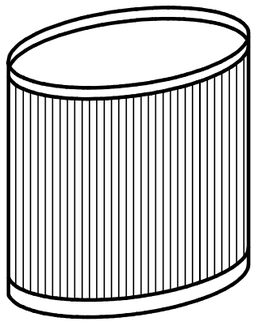

05 ISOMETRIA
esc: 1:10

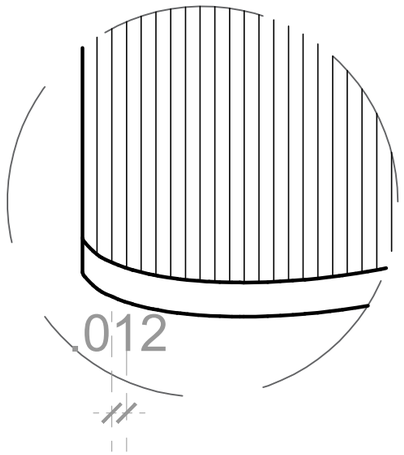

06 DET. ESPAÇAMENTO
esc: 1:5



LIXEIRA DE MADEIRA COMPOSTA POR UMA FOLHA DOBRADA EM FORMATO ELÍPTICO COM RIPADO EXTERNO

DIMENSÕES: 0,40 x 0,39.5 M

MATERIAL: MADEIRA E FERRAGENS

LEVANTAMENTO DE MOBILIÁRIO DO PALÁCIO GUSTAVO CAPANEMA

CONTEÚDO
PROJETO EXECUTIVO DA LIXEIRA - PGC - L - 1

PROJETO 914BRZ1157 EDUCAÇÃO DE QUALIDADE NO BRASIL: POR UMA EDUCAÇÃO INCLUSIVA, EQUITATIVA E DE QUALIDADE, COM OPORTUNIDADES DE APRENDIZAGEM PARA TODOS.

CONTRATO UNESCO SA-129/2025

AUTOR: YRVIN DUARTE

DATA
13/04/2025

ESCALA
INDICADO

FOLHA
04/50